Aufbauanleitung Kleiderständer 100 013

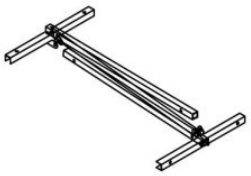 A x 1	B x 2	 C x 1	 D x 2	 E x 2	
 F x 2	 H x 4	 J x 4	 K x 4	 L x 1	 M x 1

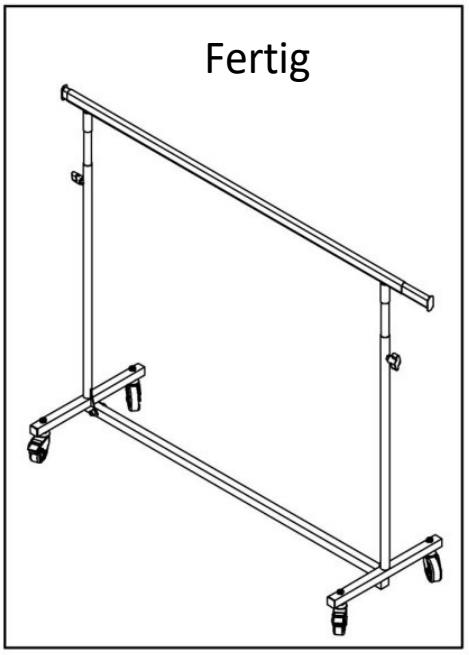

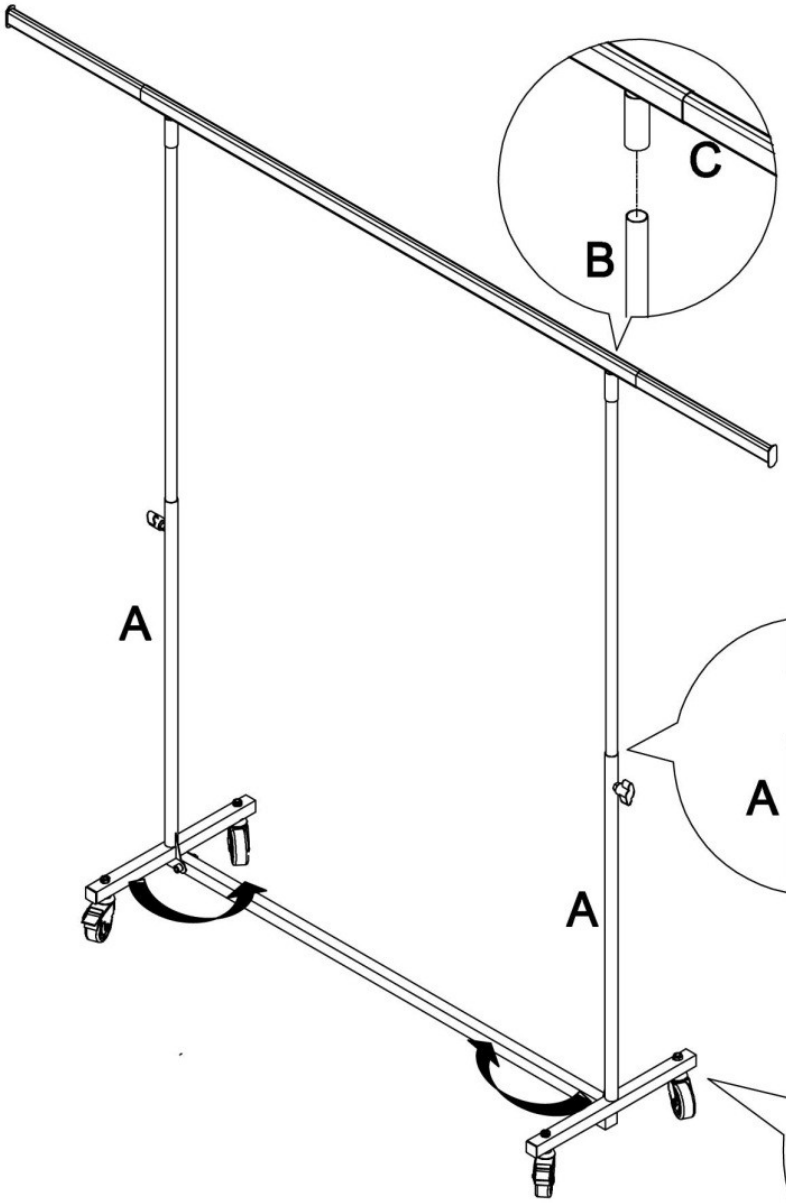

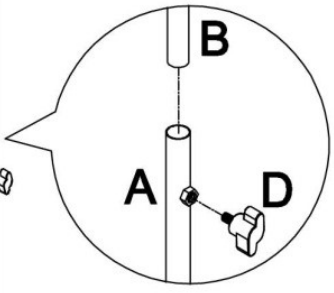

Bitte Muttern nur handfest anziehen, um Beschädigungen am Fuß zu vermeiden.

